ФЕДЕРАЛЬНОЕ АГЕНТСТВО
КАДАСТРА ОБЪЕКТОВ НЕДВИЖИМОСТИ
ФЕДЕРАЛЬНОЕ ГОСУДАРСТВЕННОЕ УНИТАРНОЕ ПРЕДПРИЯТИЕ
«РОССИЙСКИЙ ГОСУДАРСТВЕННЫЙ ЦЕНТР ИНВЕНТАРИЗАЦИИ
И УЧЕТА ОБЪЕКТОВ НЕДВИЖИМОСТИ»

ФГУП «Ростехинвентаризация»
Тюменский филиал
Ишимское городское отделение

ТЕХНИЧЕСКИЙ ПАСПОРТ
на газовый резервуар

Область, республика, край_:**Тюменская**
Район (административный округ):
Город (поселение): **г. Ишим**
Улица **Красина**
Дом №: **13 «а» сооружение 1**

Паспорт составлен по состоянию на: «09» июня 2006 г.

Паспорт изготовила _____ (С.Н. Гультяева)

Заказчик технического паспорта	
_____ _____ _____	
(Ф.И.О.)	Подпись
_____ _____ _____	

Наименование организации технической инвентаризации	
ФГУП «Ростехинвентаризация» Тюменский филиал Ишимское городское отделение	
Начальник отделения (И.О.Ф.)	Подпись печать
Зинаида Ивановна Шипилина	

1.Регистрация права собственности

Дата записи	Полное наименование учреждения, предприятия или организации	Документы,устанавливающие право собственности с указанием:кем,когда и за каким № выданы	Долевое участие при общей собст-ти	Подпись лица,свидетельствующего правильность записи

II.Экспликация земельного участка(кв.м)

Площадь участка			Незастроенная площадь				
по документам	факт.	застроенная	замощенная	озелененная	прочая		
		5,3					

III.Благоустройство здания(кв.м)

Водопровод	Канализация	отопление						Центр.гор.водосна бжение	Ванны		Душевые	Газоснабжение		Электроснабжен.	Лифты шт.					
		электрич.	от гр.кварт. котельной	от собст. кот.	от АГБ	печное			с гор.водосн.	с газ.колонк.		централизованное	жидким газом		пассажирск.	грузовые				

IV.Общие сведения

Назначение нежилое

Использование газовый резервуар

Количество мест
(мощность)_____

а)_____

б)_____

в)_____

V.Исчисление площадей и объемов здания и его частей(подвалов,пристроек и т.п.)

Литера по плану	Наименование здания и его частей	Формулы для подсчета площадей по наружному обмеру	Площадь (кв.м)	Высота (м)	Объем (куб.м)
Г	Газовый резервуар	3,50 x 1,50	5,3	1,50	8

Тюменская область
г.Ишим

Инвентарный №
ул.Красина,№13 а сооружение 1

План газового резервуара

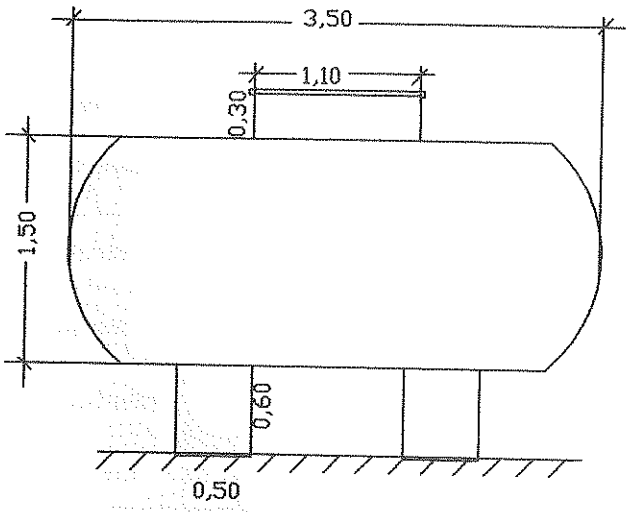

Вид сбоку

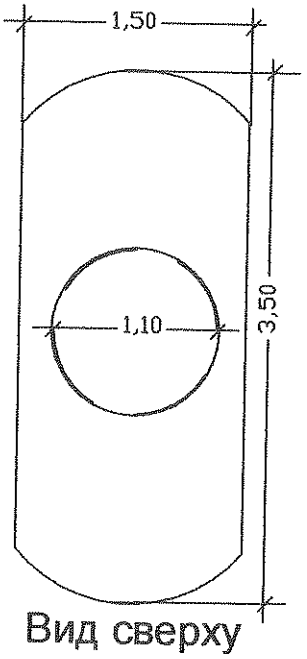

Вид сверху

Масштаб: 1 : 50
Дата: 21.07.06г.

Техник: /Гультяева С.Н./
Проверил: /Шипилина З.И./

VI. Описание конструктивных элементов здания и определение износа

Литера Г Год постройки Число этажей -
Группа капитальности - Вид внутренней отделки простая -

Наименование		Описание	Техническое состояние	Удельный вес	Поправка	Удельный вес с поправкой	Процент износа	Процент износа к строению
Фундамент		бетонные блоки		5	1,0	5,0	20	1,0
Капитальные стены		металлическая емкость		87	1,0	87,0	20	17,4
Перегородки								
Перекрытия	чердачное							
	междуэтажное							
	надподвальное							
Крыша								
Полы	1 этажа							
	последующих этажей							
Проемы	оконные							
	дверные							
Отделка	внутренняя							
	наружная							
Электротехнические и сантехнические устройства	Отопление							
	Кухонные очаги							
	Водоснабжение							
	Канализация							
	Электроосвещение							
	Радио							
	Телевидение							
	Ванны							
	Горячее водоснабжение							
	Лифты							
	Вентиляция							
Прочие работы				8	1,0	8,0	20	1,6
						100		20,0

физический % износа строения = 20%

VII. Техническое описание пристроек и других частей здания

	Литера				Литера			
Конструктивный элемент	Описание	Удельный вес	Поправка	Уд. вес с поправк.	Описание	Удельный вес	Поправка	Уд. вес с
Фундамент								
Стены и перегородки								
Перекрытие								
Крыша								
Полы								
Проемы								
Отделочные работы								
Электроосвещение								
Прочие работы								
	Износ: Итого:				Износ: Итого:			
	Литера:				Литера:			
Конструктивный элемент	Описание	Удельный вес	Поправка	Уд. вес с поправк.	Описание	Удельный вес	Поправка	Уд. вес с
Фундамент								
Стены и перегородки								
Перекрытие								
Крыша								
Полы								
Проемы								
Отделочные работы								
Электроосвещение								
Прочие работы								
	Износ: Итого:				Износ: Итого:			

VIII. Исчисление восстановительной и действительной стоимости здания и его частей

Литера	Наименование здания и его частей	№ сборника	№ таблицы	Измеритель	Стоимость по таблице	Удельный вес	Поправки к стоимости				Стоимость с поправками	Кол-во	Восстановительная стоимость	Износ	Действительная стоимость
							Группа капитальности	Климатический район		К-т инфляции					
Г	Газовый резервуар	29	83	шт.	650	100		1,02		1,4287	947	1	947	20	758

XI. Ограждения и сооружения (замощения) на участке

Литера	Наименование сооружения	Материал и конструкция	Размеры		Площадь, кв. м	№ сборника	№ таблицы	Измеритель	Стоимость измерителя по таблице	Поправка на климат. район	Восстановительная стоимость, руб.	Износ, %	Действительная стоимость, руб.
			дина, м	ширина, высота, м									

XII. Общая стоимость, рублей

В ценах какого года	Основные строения		Служебные строения		Сооружения		Всего	
	восстановительная	действительная	восстановительная	действительная	восстановительная	действительная	восстановительная	действительная
1991	947	758					947	758
2006		25901						25901
2006	остаточная балансовая стоимость						17000	

«24» июля 2006 г. Исполнил: _____ (Гультяева С.Н.)

«31» 07 2006 г. Начальник _____ (Шипилина З.И.)

XIII.Отметка о последующих обследованиях

Дата обследования	« » г.	« » г.	« » г.
Обследовал Проверил Директор			

КОПИЯ

ФЕДЕРАЛЬНОЕ АГЕНТСТВО
КАДАСТРА ОБЪЕКТОВ НЕДВИЖИМОСТИ
ФЕДЕРАЛЬНОЕ ГОСУДАРСТВЕННОЕ УНИТАРНОЕ ПРЕДПРИЯТИЕ
«РОССИЙСКИЙ ГОСУДАРСТВЕННЫЙ ЦЕНТР ИНВЕНТАРИЗАЦИИ
И УЧЕТА ОБЪЕКТОВ НЕДВИЖИМОСТИ»

ФГУП «Ростехинвентаризация»
Тюменский филиал
Ишимское городское отделение

ТЕХНИЧЕСКИЙ ПАСПОРТ
на здание конторы

Область, республика, край_:**Тюменская**
Район (административный округ):
Город (поселение): **г. Ишим**
Улица **Красина**
Дом №: **13**

Паспорт составлен по состоянию на: «09» июня 2006 г.

Паспорт изготовила _____ (С.Н. Гультяева)

Заказчик технического паспорта	
_____ _____ _____	
(Ф.И.О.)	Подпись
_____ _____ _____	

Наименование организации технической инвентаризации	
ФГУП «Ростехинвентаризация» Тюменский филиал Ишимское городское отделение	
Начальник отделения (И.О.Ф.)	Подпись печать
Зинаида Ивановна Шипилина	

1.Регистрация права собственности

Дата записи	Полное наименование учреждения, предприятия или организации	Документы,устанавливающие право собственности с указанием:кем,ког-да и за каким № выданы	Долевое участие при общей собст-ти	Подпись лица,сви-детельствующего правильность запи-си

II.Экспликация земельного участка (кв.м)

Площадь участка			Незастроенная площадь				
по доку-ментам	факт.	застроен-ная	замоще нная	озеленен -ная	прочая		
		296,3					

III.Благоустройство здания(кв.м)

Водопровод	Канализация	отопление				Центр.гор.водос ка	Ванны		Душевые	Газоснаб-жение		Электроснабжен.	Лифты шт.		
		от гр.кварт. котельной	от собст. кот.	от АГБ	печное		с	с газ.колонк.		централизо -ванное	жидким газом		пассажирск .	грузовые	
433,9	433,9		433,9									433,9			

IV.Общие сведения

Назначение нежилое

Использование административное

Количество мест (мощность)_____

а)_____

б)_____

в)_____

V.Исчисление площадей и объемов здания и его частей(подвалов,пристроек и т.п.)

Литера по плану	Наименование здания и его частей	Формулы для подсчета площадей по наружному обмеру	Площадь (кв.м)	Высота (м)	Объем (куб.м)
А	Контора	20,30*13,73	278,7	7,40	2062
а	Холодный пристрой	3,12*5,65	17,6	2,90	51

нская область
ним

Инвентарный № 8999
Ул. Красина № 13

ПЛАН СТРОЕНИЯ

I ЭТАЖ

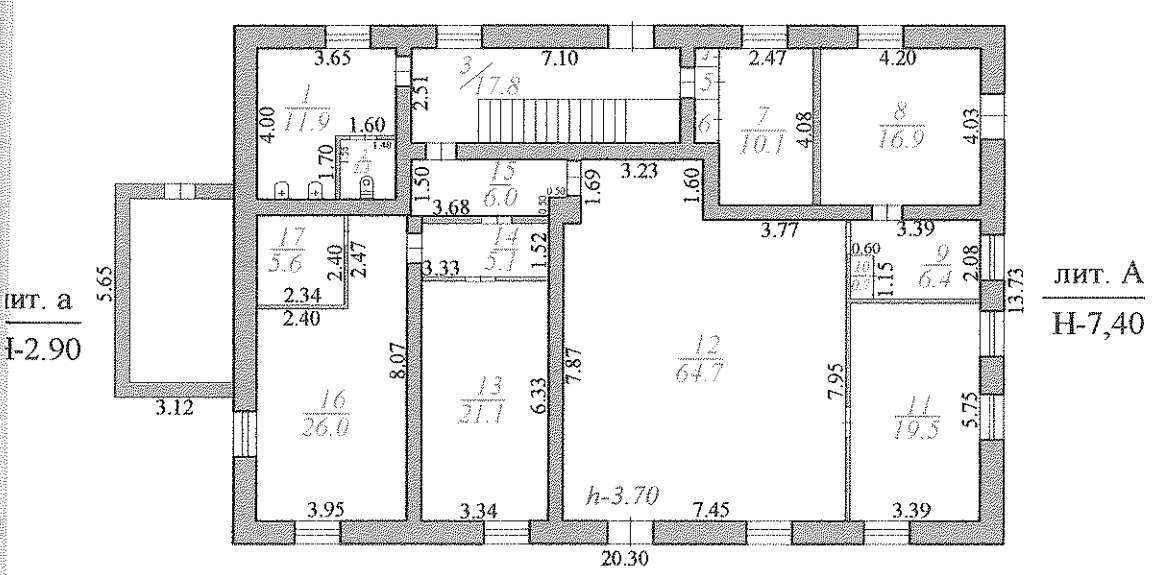

штаб 1:200
21.07.2006

Техник: Гультяева С.Н.
Проверил Шипилина З.И.

енская область
ним

Инвентарный № 8999
Ул. Красина № 13

ПЛАН СТРОЕНИЯ

II ЭТАЖ

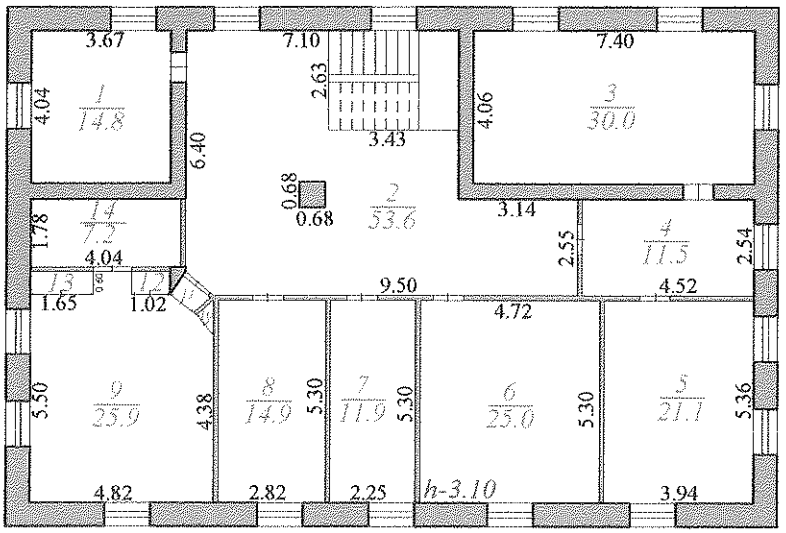

штаб 1:200
21.07.2006

Техник: Гультяева С.Н.
Проверил Шипилина З.И.

Экспликация к поэтажному плану строения, расположенного в г. Ишиме

по ул. Красина № 13

Дата записи	Литера по плану	этажи	№помещения	№ комнаты	Назначение частей помещения	Площадь по внутреннему обмеру в кв.м							Высота помещения
						Общая площадь	В том числе:						
							производсьтвенная						
							производственная	вспомо-гательная	основная	вспомо-гательная	основная	вспомо-	
21.07.06	А	I		1	кабинет	11,9	11,9						3,70
				2	туалет	2,3		2,3					
				3	лестн. клетка	17,8		17,8					
				4	шкаф	0,3		0,3					
				5	шкаф	0,4		0,4					
				6	шкаф	0,7		0,7					
				7	кабинет	10,1	10,1						
				8	проходная	16,9	16,9						
				9	кабинет	6,4	6,4						
				10	шкаф	0,7		0,7					
				11	кабинет	19,5	19,5						
				12	красный уголок	64,7	64,7						
				13	кабинет	21,1	21,1						
				14	коридор	5,1		5,1					
				15	коридор	6,0		6,0					
				16	кабинет	26,0	26,0						
				17	кладовая	5,6		5,6					
				Итого по I этажу:		**215,5**	**176,6**	**38,9**					
		II		1	кабинет	14,8	14,8						
				2	коридор	53,6		53,6					
				3	кабинет	30,0	30,0						
				4	кабинет	11,5	11,5						
				5	кабинет	21,1	21,1						
				6	кабинет	25,0	25,0						
				7	кабинет	11,9	11,9						

Экспликация к поэтажному плану строения, расположенного в г. Ишиме

по ул. Красина № 13

Дата записи	Литера по плану	этажи	№помещения	№ комнаты	Назначение частей помещения	Площадь по внутреннему обмеру в кв.м							Высота помещения
						Общая площадь	В том числе:						
							производсьтвенная						
							производственная	вспомо-гательная	основная	вспомо-гательная	основная	вспомо-	
21.07.06	А	I		8	кабинет	14,9	14,9						3,70
				9	кабинет	25,9	25,9						
				10	шкаф	0,3		0,3					
				11	шкаф	0,6		0,6					
				12	шкаф	0,6		0,6					
				13	шкаф	1,0		1,0					
				14	кабинет	7,2	7,2						
				Итого по II этажу:		**218,4**	**162,3**	**56,1**					
					Всего:	**433,9**	**338,9**	**95,0**					

VI. Описание конструктивных элементов здания и определение износа

Литера А1 Год постройки 1955 Число этажей один 2/0
Группа капитальности I Вид внутренней отделки простая

Наименование		Описание	Техническое состояние	Удельный вес	Поправка	Удельный вес с поправкой	Процент износа	Процент износа к строению
Фундамент		кирпичный	трещины, выкрошивания	9	1,0	9,0	50	4,5
Капитальные стены		**кирпичные**	глубокие трещины в кладке	21	1,0	21,0	50	10,5
Перегородки		кирпичные						
Перекрытия	чердачное	деревянное по балкам	диагональные трещины	14	1,0	14,0	40	5,6
	междуэтажное	деревянное по балкам						
	надподвальное							
Крыша		шифер по деревянной обрешетке	отколы, протечки	4	1,0	4,0	50	2,0
Полы	1 этажа	дощатые по лагам, плитка, линолеум	стертость в ходов. местах	8	1,0	8,0	30	2,4
	последующих этажей							
Проемы	оконные	2-е глухие и створные	повреждение приборов	10	1,0	10,0	40	4,0
	дверные	простые и филенчатые						
Отделка	внутренняя	оштукатурено, побелено, окрашено, обои	трещины	16	1,0	16,0	40	6,4
	наружная							
Электротехнические и сантехнические устройства	Отопление			9	1,0	9,0	40	3,6
	Водоснабжение							
	Канализация							
	Электроосвещение							
	Радио							
	Телевидение							
	Ванны							
	Горячее водоснабжение							
	Лифты							
	Вентиляция							
Прочие работы				9	1,0	9,0	50	4,5
			Итого:	100		100,0		43,5

% физического износа строения - **44%**

VI. Описание конструктивных элементов здания и определение износа

Литера Год постройки Число этажей
Группа капитальности Вид внутренней отделки

Наименование		Описание	Техническое состояние	Удельный вес	Поправка	Удельный вес с поправкой	Процент износа	Процент
Фундамент								
Капитальные стены								
Перегородки								
Перекрытия	чердачное							
	междуэтажное							
	надподвальное							
Крыша								
Полы	I этажа							
	последующих этажей							
Проемы	оконные							
	дверные							
Отделка	внутренняя							
	наружная							
Электротехнические и сантехнические устройства	Отопление							
	Водоснабжение							
	Канализация							
	Электроосвещение							
	Радио							
	Телевидение							
	Ванны							
	Горячее водоснабжение							
	Лифты							
	Вентиляция							
Прочие работы								
			Итого:	100				

% физического износа строения %

строение

VII. Техническое описание пристроек и других частей здания

Наименование конструктивных элементов	Холодный пристрой							
	Литер а	Удельный вес	Поправка	Уд. вес с поправк.	**Литер**	Удельный вес	Поправка	Уд. вес с поправк.
Фундамент	кирпичный	9	0,68	6,1				
Стены и перегородки	**кирпичные**	21	0,68	14,3				
Перекрытие	деревянное	14	1,0	14,0				
Крыша	шифер	4	1,0	4,0				
Полы	дощатые	8	1,0	8,0				
Проемы	филенчатые	10	1,0	10,0				
Отделочные работы	ошт-но, побелено	16	0,68	10,9				
Электроосвещение	есть	9-6	1,0	3,0				
Прочие работы		9	1,0	9,0				
	Износ: **40** Итого:			79,3	Износ: Итого:			
Наименование конструктивных элементов								
	Литера	Удельный вес	Поправка	Уд. вес с поправк.	**Литера**	Удельный вес	Поправка	Уд. вес с поправк.
Фундамент								
Стены и перегородки								
Перекрытие								
Крыша								
Полы								
Проемы								
Отделочные работы								
Электроосвещение								
Прочие работы								
	Износ: Итого:				Износ: Итого:			

VIII. Исчисление восстановительной и действительной стоимости здания и его частей

Литера	Наименование здания и его частей	№ сборника	№ таблицы	Измеритель	Стоимость по таблице	Удельный вес	Поправки к стоимости				Стоимость с поправками	Кол-во	Восстановительная стоимость	Износ	Действительная стоимость
							Группа капитальности	Климатический район		К-т инфляции					
А	Контора	28	85	м³	20,2	100,0		1,07		1,4287	30,88	2062	63675	44	35658
а	Холодный пристрой	28	85	м³	20,2	79,3		1,07		1,4287	24,49	51	1249	40	749

IX. Техническое описание служебных построек

Конструктивный элемент	Литера Н=	Удельный вес	Поправка	Уд. вес с поправкой	Литера Н=	Удельный вес	Поправка	Уд. вес с поправкой
Фундамент								
Стены и перегородки								
Перекрытия								
Крыша								
Полы								
Проемы								
Отделочные работы								
Электроосвещение								
Прочие работы								
	Итого	100	X		Итого	100	X	
Формулы д/подсчета								

Конструктивный элемент	Литера Н=	Удельный вес	Поправка	Уд. вес с поправкой	Литера Н=	Удельный вес	Поправка	Уд. вес с поправкой
Фундамент								
Стены и перегородки								
Перекрытия								
Крыша								
Полы								
Проемы								
Отделочные работы								
Электроосвещение								
Прочие работы								
	Итого	100	X		Итого	100	X	
Формулы д/подсчета								

X. Исчисление восстановительной и действительной стоимости служебных построек в ценах 1991 г.

							Поправки к стоимости								
Литера	Наименование построек	№ сборника	№ таблицы	Измеритель	Стоимость по таблице	Удельный вес	Группа капитальности	Климатический район	к1991г.	К-т инфляции	Стоимость с поправками	Кол-во	Восстановительная стоимость	Износ	Действительная стоимость

XI. Ограждения и сооружения (замощения) на участке

Литера	Наименование сооружения	Материал и конструкция	Размеры		Площадь, кв. м	№ сборника	№ таблицы	Измеритель	Стоимость измерителя по таблице	Поправка на климат. район	Восстановительная стоимость, руб.	Износ, %	Действительная стоимость, руб.
			длина, м	ширина, высота, м									

XII. Общая стоимость, рублей

В ценах какого года	Основные строения		Служебные строения		Сооружения		Всего	
	восстановительная	действительная	восстановительная	действительная	восстановительная	действительная	восстановительная	действительная
1991	64924	36407					64924	36407
2006		1244027						1244027
2006	Остаточная балансовая стоимость						225000	

« 24 » июля 2006 г. Исполнил /Гультяева С.Н./

« 31 » 07 2006 г. Начальник /Шипилина З.И./

XIII.Отметка о последующих обследованиях

Дата обследования	« » г.	« » г.	« » г.
Обследовал			
Проверил			
Руководитель			

ФЕДЕРАЛЬНОЕ АГЕНТСТВО
КАДАСТРА ОБЪЕКТОВ НЕДВИЖИМОСТИ
ФЕДЕРАЛЬНОЕ ГОСУДАРСТВЕННОЕ УНИТАРНОЕ ПРЕДПРИЯТИЕ
«РОССИЙСКИЙ ГОСУДАРСТВЕННЫЙ ЦЕНТР ИНВЕНТАРИЗАЦИИ
И УЧЕТА ОБЪЕКТОВ НЕДВИЖИМОСТИ»

ФГУП «Ростехинвентаризация»
Тюменский филиал
Ишимское городское отделение

ТЕХНИЧЕСКИЙ ПАСПОРТ

на здание механических мастерских с гаражом

Область, республика, край_:**Тюменская**
Район (административный округ):
Город (поселение): **г. Ишим**
Улица **Красина**
Дом №: **13 строение 3**

Паспорт составлен по состоянию на: «09» июля 2006 г.

Паспорт изготовила _____ (С.Н. Гультяева)

Заказчик технического паспорта	
_____ _____ _____	
(Ф.И.О.)	Подпись
_____ _____ _____	

Наименование организации технической инвентаризации	
ФГУП «Ростехинвентаризация» Тюменский филиал Ишимское городское отделение	
Начальник отделения (И.О.Ф.)	Подпись печать
Зинаида Ивановна Шипилина	

1.Регистрация права собственности

Дата записи	Полное наименование учреждения, предприятия или организации	Документы,устанавливающие право собственности с указанием:кем,ког-да и за каким № выданы	Долевое участие при общей собст-ти	Подпись лица,сви-детельствующего правильность запи-си

II.Экспликация земельного участка (кв.м)

Площадь участка			Незастроенная площадь				
по доку-ментам	факт.	застроен-ная	замоще нная	озеленен -ная	прочая		
	589,0						

III.Благоустройство здания(кв.м)

Водопровод	Канализация	отопление				Центр.гор.водос на	Ванны		Душевые	Газоснаб-жение		Электроснабжен.	Лифты шт.		
		от гр.кварт. котельной	от собст. кот.	от АГБ	печное		с	с газ.колонк.		централизо -ванное	жидким газом		пассажирск.	грузовые	
			504,2									504,2			

IV.Общие сведения

Назначение нежилое

Использование механические мастерские с гаражом

Количество мест (мощность)_____

а)_____

б)_____

в)_____

V.Исчисление площадей и объемов здания и его частей(подвалов,пристроек и т.п.)

Литера по плану	Наименование здания и его частей	Формулы для подсчета площадей по наружному обмеру	Площадь (кв.м)	Высо-та (м)	Объем (куб.м)
А3	Механические мастерские с гаражом	25,85*17,30+8,70*1,57 + +8,88*6,30+5,35*0,23+ +7,95*8,80	460,9 128,1	6,30 3,30	2904 423
		Итого:			3327

оменская область
Ишим

Инвентарный № 8999
Ул. Красина № 13 строение 3

ПЛАН СТРОЕНИЯ

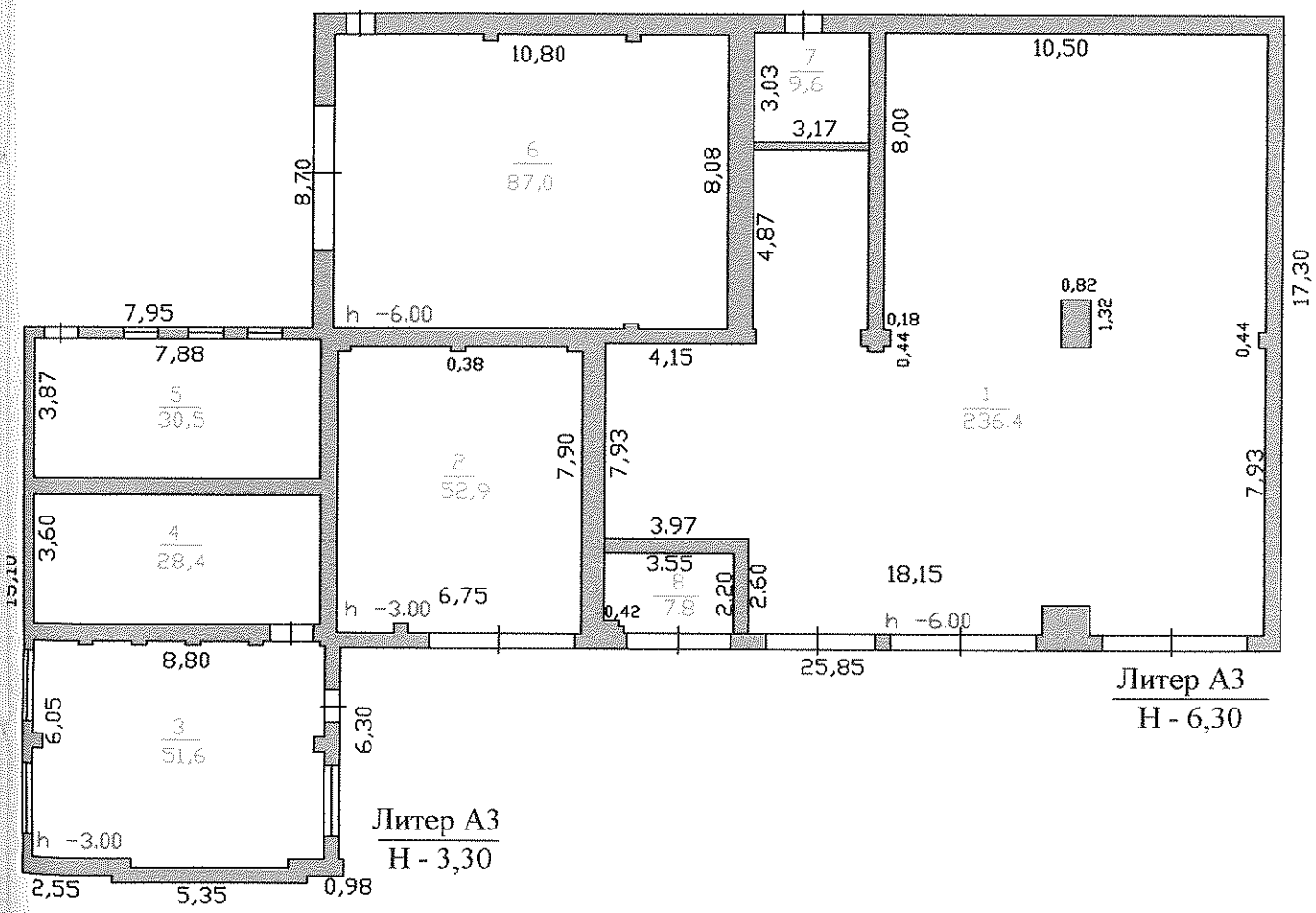

Масштаб 1:200
Дата 21.07.2006

Техник: Гультяева С.Н.
Проверил Шипилина З.И.

Экспликация к поэтажному плану строения, расположенного в г. Ишиме

по ул. Красина № 13 строение 3

Дата записи	Литера по плану	этажи	№помещения	№ комнаты	Назначение частей помещения	Площадь по внутреннему обмеру в кв.м							Высота помещения
						Общая площадь	В том числе:						
							производственная						
							производственная	вспомо-гательная	основная	вспомо-гательная	основная	вспомо-	
21.07.06	А3	I		1	гараж	236,4	236,4						6,00
				2	гараж	52,9	52,9						3,00
				3	стекольн. цех	51,6	51,6						
				4	кладовая	28,4		28,4					
				5	склад	30,5		30,5					
				6	гараж	87,0	87,0						6,00
				7	гараж	9,6	9,6						
				8	РБУ	7,8	7,8						
					Итого:	**504,2**	**445,3**	**58,9**					

VI. Описание конструктивных элементов здания и определение износа

Литера А3 Год постройки 1955 Число этажей один 1/0
Группа капитальности I Вид внутренней отделки простая

Наименование		Описание	Техническое состояние	Удельный вес	Поправка	Удельный вес с поправкой	Процент износа	Процент износа к строению
Фундамент		кирпичный	усадочные трещины, выкрашивание	10	1,0	10,0	55	5,5
Капитальные стены		**кирпичные**	усад. трещины, сколы	22	1,0	22,0	50	11,0
Перегородки		кирпичные						
Перекрытия	чердачное	деревянное, ж/бетонные плиты	прогибы, трещины	11	1,0	11,0	40	4,4
	междуэтажное							
	надподвальное							
Крыша		железо по деревянной обрешетке	неплотности фальцев, ржавчина	11	1,0	11,0	50	5,5
Полы	I этажа	цементные	массовые трещины, выкрашивание, сколы	6	1,0	6,0	55	3,3
	последующих этажей							
Проемы	оконные	глухие	переплеты рассохлись	6	1,0	6,0	50	3,0
	дверные	простые, филенчатые, ворота	перекос полотен					
Отделка	внутренняя	ошт-но, побелено, окрашено	массовые трещины	5	1,0	5,0	50	2,5
	наружная							
Электротехнические и сантехнические устройства	Отопление			19	1,0	19,0	40	7,6
	Водоснабжение							
	Канализация							
	Электроосвещение							
	Радио							
	Телевидение							
	Ванны							
	Горячее водоснабжение							
	Лифты							
	Вентиляция							
Прочие работы				10	1,0	10,0	50	0,5
			Итого:	100		100,0		47,8

% физического износа строения - **48%**

VI. Описание конструктивных элементов здания и определение износа

Литера Год постройки Число этажей

Группа капитальности Вид внутренней отделки

Наименование		Описание	Техническое состояние	Удельный вес	Поправка	Удельный вес с поправкой	Процент износа	Процент износа к
Фундамент								
Капитальные стены								
Перегородки								
Перекрытия	чердачное							
	междуэтажное							
	надподвальное							
Крыша								
Полы	1 этажа							
	последующих этажей							
Проемы	оконные							
	дверные							
Отделка	внутренняя							
	наружная							
Электротехнические и сантехнические устройства	Отопление							
	Водоснабжение							
	Канализация							
	Электроосвещение							
	Радио							
	Телевидение							
	Ванны							
	Горячее водоснабжение							
	Лифты							
	Вентиляция							
Прочие работы								
			Итого:	100				

% физического износа строения %

VII. Техническое описание пристроек и других частей здания

Наименование конструктивных элементов								
	Литер	Удельный вес	Поправка	Уд. вес с поправк.	**Литер**	Удельный вес	Поправка	Уд. вес с поправк.
Фундамент								
Стены и перегородки								
Перекрытие								
Крыша								
Полы								
Проемы								
Отделочные работы								
Электроосвещение								
Прочие работы								
	Износ: Итого:				Износ: Итого:			
Наименование конструктивных элементов								
	Литера	Удельный вес	Поправка	Уд. вес с поправк.	**Литера**	Удельный вес	Поправка	Уд. вес с поправк.
Фундамент								
Стены и перегородки								
Перекрытие								
Крыша								
Полы								
Проемы								
Отделочные работы								
Электроосвещение								
Прочие работы								
	Износ: Итого:				Износ: Итого:			

VIII. Исчисление восстановительной и действительной стоимости здания и его частей

Литера	Наименование здания и его частей	№ сборника	№ таблицы	Измеритель	Стоимость по таблице	Удельный вес	Поправки к стоимости				Стоимость с поправками	Кол-во	Восстановительная стоимость	Износ	Действительная стоимость
							Группа капитальности	Климатический район		К-т инфляции					
А3	Механ. мастер.	23	20	$м^3$	13,8	100,0		1,06		1,4287	20,90	3327	69534	48	36158

IX. Техническое описание служебных построек

Конструктивный элемент	Литера Н=	Удельный вес	Поправка	Уд. вес с поправкой	Литера Н=	Удельный вес	Поправка	Уд. вес с поправкой
Фундамент								
Стены и перегородки								
Перекрытия								
Крыша								
Полы								
Проемы								
Отделочные работы								
Электроосвещение								
Прочие работы								
	Итого	100	X		Итого	100	X	
Формулы д/подсчета								

Конструктивный элемент	Литера Н=	Удельный вес	Поправка	Уд. вес с поправкой	Литера Н=	Удельный вес	Поправка	Уд. вес с поправкой
Фундамент								
Стены и перегородки								
Перекрытия								
Крыша								
Полы								
Проемы								
Отделочные работы								
Электроосвещение								
Прочие работы								
	Итого	100	X		Итого	100	X	
Формулы д/подсчета								

X. Исчисление восстановительной и действительной стоимости служебных построек в ценах 1991 г.

							Поправки к стоимости								
Литера	Наименование построек	№ сборника	№ таблицы	Измеритель	Стоимость по таблице	Удельный вес	Группа капитальности	Климатический район	k1991г.	К-т инфляции	Стоимость с поправками	Кол-во	Восстановительная стоимость	Износ	Действительная стоимость

XI. Ограждения и сооружения (замощения) на участке

Литера	Наименование сооружения	Материал и конструкция	Размеры		Площадь, кв. м	№ сборника	№ таблицы	Измеритель	Стоимость измерителя по таблице	Поправка на климат. район	Восстановительная стоимость, руб.	Износ, %	Действительная стоимость, руб.
			длина, м	ширина, высота, м									

XII. Общая стоимость, рублей

В ценах какого года	Основные строения		Служебные строения		Сооружения		Всего	
	восстановительная	действительная	восстановительная	действительная	восстановительная	действительная	восстановительная	действительная
1991	69534	36158					69534	36158
2006		1235519						1235519
2006	Остаточная балансовая стоимость						1312 000	

« 24 » июля 2006 г. Исполнил /Гультяева С.Н./

« 31 » 07 2006 г. Начальник /Шипилина З.И./

XIII.Отметка о последующих обследованиях

Дата обследования	« » г.	« » г.	« » г.
Обследовал Проверил Руководитель			

Копия

ФЕДЕРАЛЬНОЕ АГЕНТСТВО
КАДАСТРА ОБЪЕКТОВ НЕДВИЖИМОСТИ
ФЕДЕРАЛЬНОЕ ГОСУДАРСТВЕННОЕ УНИТАРНОЕ ПРЕДПРИЯТИЕ
«РОССИЙСКИЙ ГОСУДАРСТВЕННЫЙ ЦЕНТР ИНВЕНТАРИЗАЦИИ
И УЧЕТА ОБЪЕКТОВ НЕДВИЖИМОСТИ»

ФГУП «Ростехинвентаризация»
Тюменский филиал
Ишимское городское отделение

ТЕХНИЧЕСКИЙ ПАСПОРТ

на подъездной путь

Область, республика, край_:**Тюменская**
Район (административный округ):
Город (поселение): **г. Ишим**
подъездной путь к территории СМП-695

Паспорт составлен по состоянию на: «09» июня 2006 г.

Паспорт изготовила _____ (С.Н. Гультяева)

Заказчик технического паспорта	
_____ _____ _____	
(Ф.И.О.)	Подпись
_____ _____ _____	

Наименование организации технической инвентаризации	
ФГУП «Ростехинвентаризация» Тюменский филиал Ишимское городское отделение	
Начальник отделения (И.О.Ф.)	Подпись печать
Зинаида Ивановна Шипилина	

Тюменская область
г. Ишим

Инвентарный № 8999
Ул.Красина № 13

ИНВЕНТАРНЫЙ ПЛАН

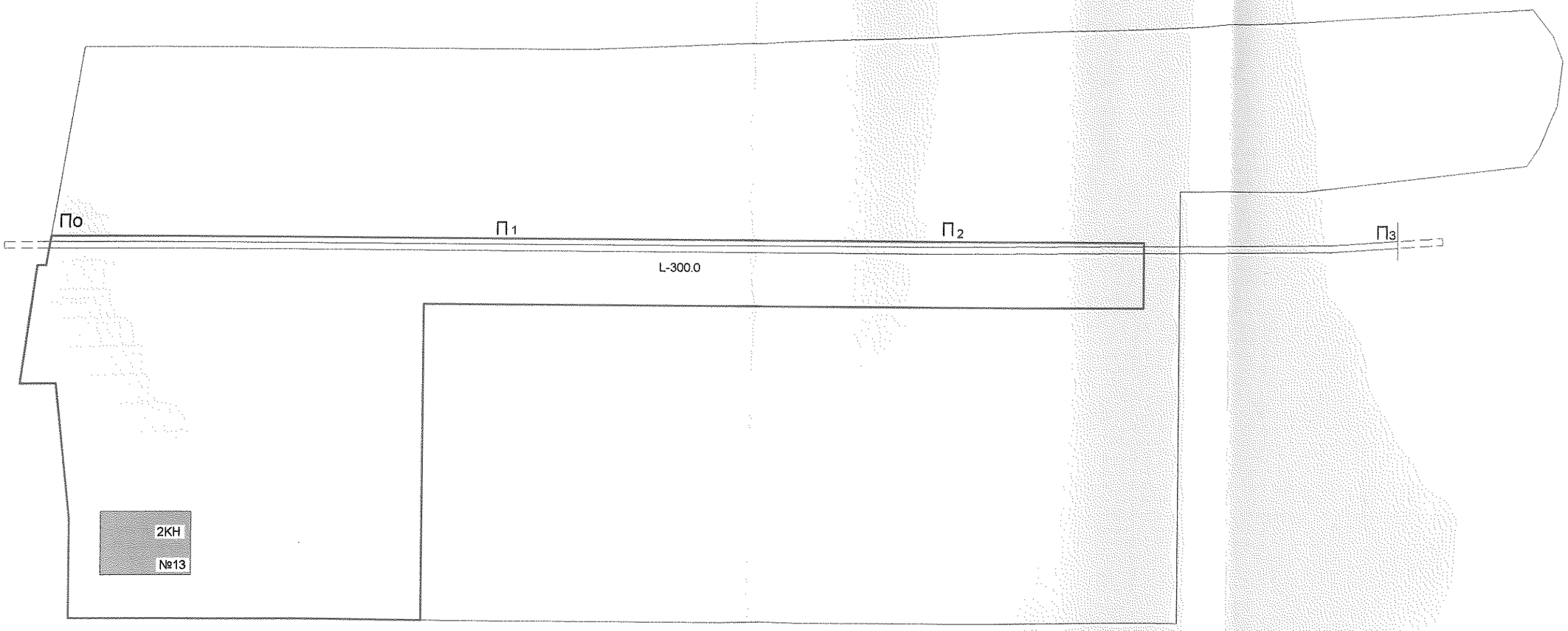

Масштаб 1:1000
Дата 21.07.2006

Техник: Гультяева С.Н.
Проверил Шипилина З.И.

I.Общие сведения.

№№ пп.	Наименование	Единица измерения	2002 г.	200~~2~~г.	200 г.
1	2	3			
1	Вся длина : подъездного пути	п. м	300,0		
	в том числе:				
		п.м.			
		п.м.			
		п. м			
		п.м.			
2	Рельсы: Р-65	п.м.	300,0		
		п.м.			
		п. м			
		п. м			
		п. м			
	Шпалы ж/бетонные	шт.	687		
		ш.т.			
		ш.т.	.		
3	Балласт асбест	см	до 25 см		
		см			
		см			
		см			
4	Стрелочные переводы	ш.т.			
	Балансовая стоимость			147000	
	Остаточная стоимость				

I.Общие сведения.

№№ пп.	Наименование	Единица измерения	200 г.	200 г.	200 г.
1	2	3			
5	Трамвайные пути:				
	однопутные	п. м			
	двухпутные	п. м			
6	Трубы под проездом:				
	железобетонные	шт.			
	металлические круглые	шт.			
	каменные	шт.			
	деревянные	шт.			
7	Лестничные спуски	шт.			
8	Подпорные стенки (длина)	п. м			
9	Дамбы и насыпи (длина)	п. м			
10	Платины (длина)	п. м			
11	Набережные:				
	длина	п. м			
	площадь	кв. м.			
12	Водосточная сеть:				
	длина	п. м			
	количество колодцев	шт.			

II. ЭКСПЛИКАЦИЯ ПЛОЩАДЕЙ ПРОЕЗДА (УЛ., ПЕР. И Т.Д.)

Дата инвентаризации	Проезжая часть		Тротуары и пеш. дорож.		Полотна трамвайных петей		Проезда незастроенная часть	подзоры	борты	кюветы	откосы	Озеленение: газоны и цветники	Прочие элементы и сооружения	Общая площадь проезда в кв.м.
	с покрытием	без покрытия	с покрытием	без покрытия	с покрытием	без покрытия								
1	2	3	4	5	6	7	8	9	10	11	12	13	14	15

III. ЭЛЕМЕНТЫ подъездного пути

№№ пп.	Дата инвентаризации	Наименование конструктивных элементов	№№ учетных участков по плану	год постройки	норматив. срок службы	Материал и конструкция элементов	длина, м	средняя ширина, м
1	2	3	4	5	6	7	8	9
1	30.10.02	рельсы Р- -65		1953		на ж/бетонных шпалах	300,0	
2		шпалы		1953		ж/бетонные		
3		балластный слой		1953		асбестовый	300,0	3,40

толщина, см	средняя высота	количество	объем, куб.м.	№№ сборника	№№ оценоч-ной таблицы	измеритель	стоим.измерит. по табл.	поправки					стоимость измерителя с поправкой	восстановитель-ная стоимость	Износ в %	Действительная стоимость
								на климатич. район	на группу грунтов	на толщину слоя	кл. р-н	к-т 1991г.				
10	11	12	13	14	15	16	17	18	19	20	21	22	23	24	25	26
				21	225	км	35100									
		687		21	222	шт	14,3									
до 25 см			255	21	220	м3	6,8									

ПЕРЕЧЕНЬ ДОКУМЕНТОВ, ПРИЛОЖЕННЫХ К ПАСПОРТУ

№№ п.п.	Наименование	Дата составления	Масштаб	К-во листов	Примечание
1	2	3	4	5	6
1	инвентарный план	21.07.2006г.	1: 1000	1	

Дата записи	Исполнители			Проверил (бригадир)		Проверил (начальник бюро)	
	должность	фамилия, имя, отчество	подпись	фамилия, имя, отчество	подпись	фамилия, имя, отчество	подпись
24.07.2006	техник	Гультяева С.Н.				Шипидина З.И.	

ФЕДЕРАЛЬНОЕ АГЕНТСТВО
КАДАСТРА ОБЪЕКТОВ НЕДВИЖИМОСТИ
ФЕДЕРАЛЬНОЕ ГОСУДАРСТВЕННОЕ УНИТАРНОЕ ПРЕДПРИЯТИЕ
«РОССИЙСКИЙ ГОСУДАРСТВЕННЫЙ ЦЕНТР ИНВЕНТАРИЗАЦИИ
И УЧЕТА ОБЪЕКТОВ НЕДВИЖИМОСТИ»

ФГУП «Ростехинвентаризация»
Тюменский филиал
Ишимское городское отделение

ТЕХНИЧЕСКИЙ ПАСПОРТ
на здание раствоpо- бетонного узла

Область, республика, край_:**Тюменская**
Район (административный округ):
Город (поселение): **г. Ишим**
Улица **Красина**
Дом №: **13 строение 1**

Паспорт составлен по состоянию на: «09» июня 2006 г.

Паспорт изготовила _____ (С.Н. Гультяева)

Заказчик технического паспорта	
_____	
(Ф.И.О.)	Подпись
_____	

Наименование организации технической инвентаризации	
ФГУП «Ростехинвентаризация» Тюменский филиал Ишимское городское отделение	
Начальник отделения (И.О.Ф.)	Подпись печать
Зинаида Ивановна Шипилина	

1.Регистрация права собственности

Дата записи	Полное наименование учреждения, предприятия или организации	Документы,устанавливающие право собственности с указанием:кем,ког-да и за каким № выданы	Долевое участие при общей собст-ти	Подпись лица,сви-детельствующего правильность запи-си

II.Экспликация земельного участка (кв.м)

Площадь участка			Незастроенная площадь				
по доку-ментам	факт.	застроен-ная	замоще нная	озеленен -ная	прочая		
		490,8					

III.Благоустройство здания(кв.м)

Водопровод	Канализация	отопление				Центр.гор.водос на	Ванны		Душевые	Газоснаб-жение		Электроснабжен.	Лифты шт.		
		от гр.кварт. котельной	от собст. кот.	от АГБ	печное		с	с газ.колонк.		централизо -ванное	жидким газом		пассажирск.	грузовые	
969,8	969,8		969,8									969,8			

IV.Общие сведения

Назначение нежилое

Использование РБУ

Количество мест (мощность)_____

а)_____

б)_____

в)_____

V.Исчисление площадей и объемов здания и его частей(подвалов,пристроек и т.п.)

Литера по плану	Наименование здания и его частей	Формулы для подсчета площадей по наружному обмеру	Площадь (кв.м)	Высота (м)	Объем (куб.м)
А1	РБУ	33,80*12,80	432,6	10,10	4369
а2	Трансформаторная	4,40*3,63	16,0		
а1	Холод. пристрой	8,35*5,05	42,2		

менская область
Ішим

Инвентарный № 8999
Ул. Красина № 13 строение 1

ПЛАН СТРОЕНИЯ

I ЭТАЖ

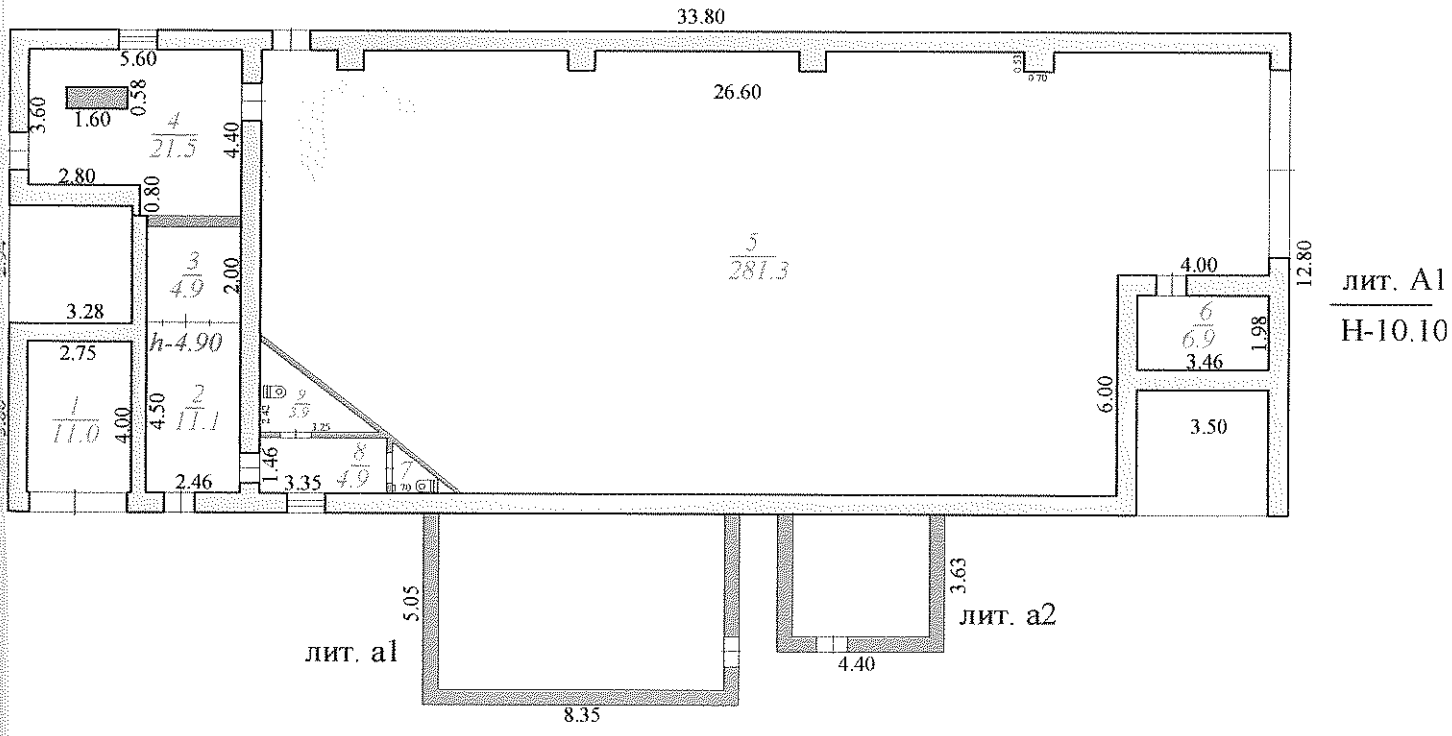

Масштаб 1:200
от 21.07.2006

Техник: Гультяева С.Н.
Проверил Шипилина З.И.

Тюменская область
г. Ишим

Инвентарный № 8999
Ул. Красина № 13 строение 1

ПЛАН СТРОЕНИЯ

II ЭТАЖ

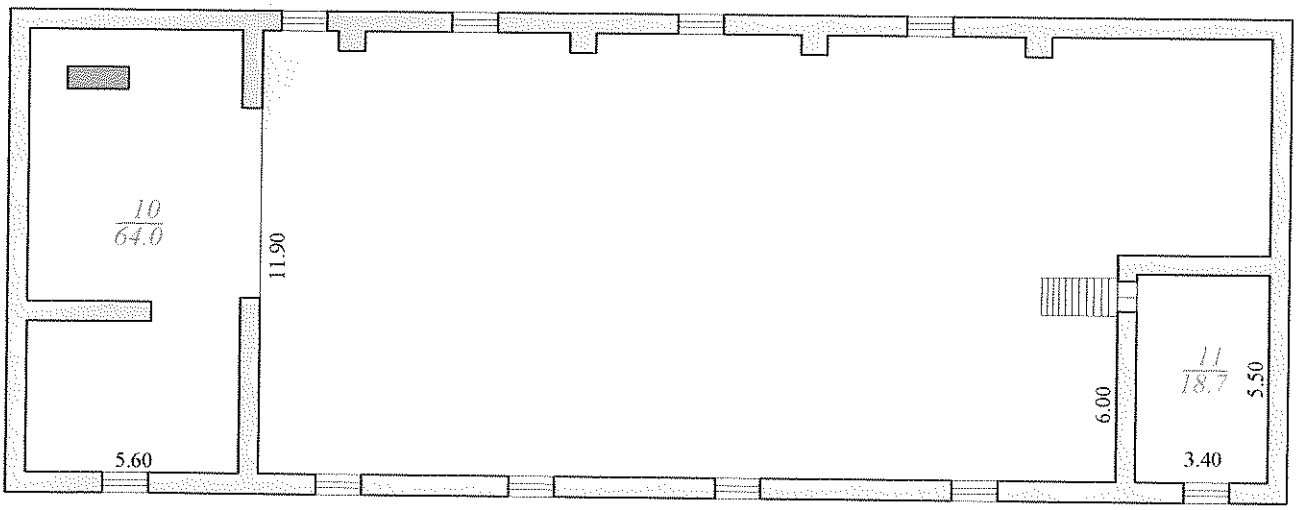

Масштаб 1:200
Дата 21.07.2006

Техник: Гультяева С.Н.
Проверил Шипилина З.И.

Экспликация к поэтажному плану строения, расположенного в г. Ишиме

по ул. Красина № 13 строение 1

Дата записи	Литера по плану	этажи	№помещения	№ комнаты	Назначение частей помещения	Площадь по внутреннему обмеру в кв.м							Высота помещения
						Общая площадь	В том числе:						
							производственная						
							производственная	вспомо-гательная	основная	вспомо-гательная	основная	вспомо-	
24.07.06	А1	I		1	РБУ	11,0	11,0						4,90
				2	коридор	11,1		11,1					
				3	РБУ	4,9	4,9						
				4	РБУ	21,5	21,5						
				5	РБУ	281,3	281,3						9,80
				6	РБУ	6,9	6,9						
				7	туалет	1,2		1,2					
				8	коридор	4,9		4,9					
				9	туалет	3,9		3,9					
					Итого:	**346,7**	**325,6**	**21,1**					
		II		1	РБУ	64,0	64,0						
				2	РБУ	18,7	18,7						
					Итого:	**82,7**	**82,7**						
					Всего:	**429,4**	**408,3**	**21,1**					

VI. Описание конструктивных элементов здания и определение износа

Литера А1 Год постройки 1983 Число этажей один 2/0
Группа капитальности I Вид внутренней отделки простая

Наименование		Описание	Техническое состояние	Удельный вес	Поправка	Удельный вес с поправкой	Процент износа	Процент износа к строению
Фундамент		железобетонный	трещины, сколы	22	1,0	22,0	30	3,6
Капитальные стены		**панельные**	трещины	11	1,0	11,0	30	3,3
Перегородки								
Перекрытия	чердачное	ж/бетонные плиты	хорошее	14	1,0	14,0	20	2,8
	междуэтажное							
	надподвальное							
Крыша		рулонная	нарушение кровли	3	1,0	3,0	30	0,9
Полы	I этажа	цементные	выколы, выщепы	7	1,0	7,0	30	2,1
	последующих этажей							
Проемы	оконные	глухие	повреждение приборов	1	1,0	1,0	30	0,3
	дверные	простые и двухпольные ворота						
Отделка	внутренняя	оштукатурено, побелено, окрашено		1	1,0	1,0	30	0,3
	наружная							
Электротехнические и сантехнические устройства	Отопление			12	1,0	12,0	30	4,2
	Водоснабжение							
	Канализация							
	Электроосвещение							
	Радио							
	Телевидение							
	Ванны							
	Горячее водоснабжение							
	Лифты							
	Вентиляция							
Прочие работы				1	1,0	1,0	30	0,3
			Итого:	100		72,0		20,8

% физического износа строения - **29%**

VI. Описание конструктивных элементов здания и определение износа

Литера Год постройки Число этажей
Группа капитальности Вид внутренней отделки

Наименование		Описание	Техническое состояние	Удельный вес	Поправка	Удельный вес с поправкой	Процент износа	Процент
Фундамент								
Капитальные стены								
Перегородки								
Перекрытия	чердачное							
	междуэтажное							
	надподвальное							
Крыша								
Полы	1 этажа							
	последующих этажей							
Проемы	оконные							
	дверные							
Отделка	внутренняя							
	наружная							
Электротехнические и сантехнические устройства	Отопление							
	Водоснабжение							
	Канализация							
	Электроосвещение							
	Радио							
	Телевидение							
	Ванны							
	Горячее водоснабжение							
	Лифты							
	Вентиляция							
Прочие работы								
			Итого:	100				

% физического износа строения %

VII. Техническое описание пристроек и других частей здания

Наименование конструктивных элементов	Литер	Удельный вес	Поправка	Уд. вес с поправк.	Литер	Удельный вес	Поправка	Уд. вес с поправк.
Фундамент								
Стены и перегородки								
Перекрытие								
Крыша								
Полы								
Проемы								
Отделочные работы								
Электроосвещение								
Прочие работы								
	Износ: Итого:				Износ: Итого:			

Наименование конструктивных элементов	Литера	Удельный вес	Поправка	Уд. вес с поправк.	Литера	Удельный вес	Поправка	Уд. вес с поправк.
Фундамент								
Стены и перегородки								
Перекрытие								
Крыша								
Полы								
Проемы								
Отделочные работы								
Электроосвещение								
Прочие работы								
	Износ: Итого:				Износ: Итого:			

VIII. Исчисление восстановительной и действительной стоимости здания и его частей

Литера	Наименование здания и его частей	№ сборника	№ таблицы	Измеритель	Стоимость по таблице	Удельный вес	Поправки к стоимости				Стоимость с поправками	Кол-во	Восстановительная стоимость	Износ	Действительная стоимость
							Группа капитальности	Климатический район		К-т инфляции					
А1	РБУ	1	VIII-16	м3	14.7	72.0				1,4287	15.12	4369	66059	29	46902

1X. Техническое описание служебных построек

Конструктивный элемент	Литера Н=	Удельный вес	Поправка	Уд. вес с поправкой	Литера Н=	Удельный вес	Поправка	Уд. вес с поправкой
Фундамент								
Стены и перегородки								
Перекрытия								
Крыша								
Полы								
Проемы								
Отделочные работы								
Электроосвещение								
Прочие работы								
	Итого	100	X		Итого	100	X	
Формулы д/подсчета								

Конструктивный элемент	Литера Н=	Удельный вес	Поправка	Уд. вес с поправкой	Литера Н=	Удельный вес	Поправка	Уд. вес с поправкой
Фундамент								
Стены и перегородки								
Перекрытия								
Крыша								
Полы								
Проемы								
Отделочные работы								
Электроосвещение								
Прочие работы								
	Итого	100	X		Итого	100	X	
Формулы д/подсчета								

X. Исчисление восстановительной и действительной стоимости служебных построек в ценах 1991 г.

							Поправки к стоимости								
Литера	Наименование построек	№ сборника	№ таблицы	Измеритель	Стоимость по таблице	Удельный вес	Группа капитальности	Климатический район	к1991г.	К-т инфляции	Стоимость с поправками	Кол-во	Восстановительная стоимость	Износ	Действительная стоимость

XI. Ограждения и сооружения (замощения) на участке

Литера	Наименование сооружения	Материал и конструкция	Размеры		Площадь, кв. м	№ сборника	№ таблицы	Измеритель	Стоимость измерителя по таблице	Поправка на климат. район	Восстановительная стоимость, руб.	Износ, %	Действительная стоимость, руб.
			длина, м	ширина, высота, м									

XII. Общая стоимость, рублей

В ценах какого года	Основные строения		Служебные строения		Сооружения		Всего	
	восстановительная	действительная	восстановительная	действительная	восстановительная	действительная	восстановительная	действительная
1991	66059	46902					66059	46902
2006		1602641						1602641
2006	остаточная балансовая стоимость						47662	000

« 24 » июля 2006 г. Исполнил /Гультяева С.Н./

«31» 07 2006 г. Начальник /Шипилина З.И./

XIII.Отметка о последующих обследованиях

Дата обследования	« » г.	« » г.	« » г.
Обследовал			
Проверил			
Руководитель			

ФЕДЕРАЛЬНОЕ АГЕНТСТВО
КАДАСТРА ОБЪЕКТОВ НЕДВИЖИМОСТИ
ФЕДЕРАЛЬНОЕ ГОСУДАРСТВЕННОЕ УНИТАРНОЕ ПРЕДПРИЯТИЕ
«РОССИЙСКИЙ ГОСУДАРСТВЕННЫЙ ЦЕНТР ИНВЕНТАРИЗАЦИИ
И УЧЕТА ОБЪЕКТОВ НЕДВИЖИМОСТИ»

ФГУП «Ростехинвентаризация»
Тюменский филиал
Ишимское городское отделение

ТЕХНИЧЕСКИЙ ПАСПОРТ
на здание склада

Область, республика, край_:**Тюменская**
Район (административный округ):
Город (поселение): **г. Ишим**
Улица **Красина**
Дом №: **13 строение 2**

Паспорт составлен по состоянию на: «09» июня 2006 г.

Паспорт изготовила _____ (С.Н. Гультяева)

Заказчик технического паспорта	
_____ _____ _____	
(Ф.И.О.)	Подпись
_____ _____ _____	

Наименование организации технической инвентаризации	
ФГУП «Ростехинвентаризация» Тюменский филиал Ишимское городское отделение	
Начальник отделения (И.О.Ф.)	Подпись печать
Зинаида Ивановна Шипилина	

1.Регистрация права собственности

Дата записи	Полное наименование учреждения, предприятия или организации	Документы,устанавливающие право собственности с указанием:кем,ког-да и за каким № выданы	Долевое участие при общей собст-ти	Подпись лица,сви-детельствующего правильность запи-си

II.Экспликация земельного участка (кв.м)

Площадь участка			Незастроенная площадь				
по доку-ментам	факт.	застроен-ная	замоще нная	озеленен -ная	прочая		
	61,8						

III.Благоустройство здания(кв.м)

Водопровод	Канализация	отопление				Центр.гор.водо на	Ванны		Душевые	Газоснаб-жение		Электроснабжен.	Лифты шт.		
		от гр.кварт. котельной	от собст. кот.	от АГБ	печное		с	с газ.колонк.		централизо -ванное	жидким газом		пассажирск.	грузовые	
												45,6			

IV.Общие сведения

Назначение нежилое

Использование склад

Количество мест (мощность)_____

а)_____

б)_____

в)_____

V.Исчисление площадей и объемов здания и его частей(подвалов,пристроек и т.п.)

Литера по плану	Наименование здания и его частей	Формулы для подсчета площадей по наружному обмеру	Площадь (кв.м)	Высота (м)	Объем (куб.м)
А2	Склад	9,65*6,40	61,8	2,90	179

оменская область
Ишим

Инвентарный № 8999
Ул. Красина № 13 строение 2

ПЛАН СТРОЕНИЯ

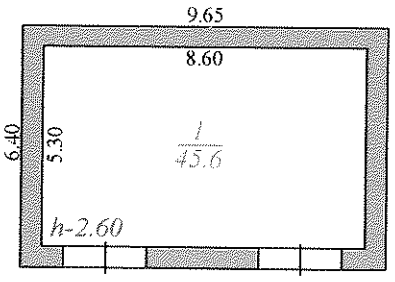

лит. А2
Н-2.90

асштаб 1:200
та 21.07.2006

Техник: Гультяева С.Н.
Проверил Шипилина З.И.

Экспликация к поэтажному плану строения, расположенного в г. Ишиме

по ул. Красина № 13 строение 2

Дата записи	Литера по плану	этажи	№помещения	№ комнаты	Назначение частей помещения	Площадь по внутреннему обмеру в кв.м							Высота помещения
						Общая площадь	В том числе:						
							производственная						
							производственная	вспомо-гательная	основная	вспомо-гательная	основная	вспомо-	
21.07.06	А2	I		1	склад	45,6	45,6						2,60
					Итого:	**45,6**	**45,6**						

VI. Описание конструктивных элементов здания и определение износа

Литера А2 Год постройки 1973 Число этажей один 1/0
Группа капитальности I Вид внутренней отделки простая

Наименование		Описание	Техническое состояние	Удельный вес	Поправка	Удельный вес с поправкой	Процент износа	Процент износа к строению
Фундамент		ш/бетонный		14	1,0	14,0	40	5,6
Капитальные стены		**кирпичные**		37	1,0	31,0	40	12,4
Перегородки								
Перекрытия	чердачное	ж/бетонные плиты		20	1,0	20,0	30	6,0
	междуэтажное							
	надподвальное							
Крыша		рулонная		14	1,0	14,0	40	5,6
Полы	I этажа	цементные		3	1,0	3,0	40	1,2
	последующих этажей							
Проемы	оконные			8	1,0	8,0	30	2,4
	дверные	метал. ворота						
Отделка	внутренняя	оштукатурено, побелено, окрашено		1	1,0	1,0	40	0,4
	наружная							
Электротехнические и сантехнические устройства	Отопление			4	1,0	4,0	30	1,2
	Водоснабжение							
	Канализация							
	Электроосвещение							
	Радио							
	Телевидение							
	Ванны							
	Горячее водоснабжение							
	Лифты							
	Вентиляция							
Прочие работы				5	1,0	5,0	50	2,0
			Итого:	100		100,0		36,8

% физического износа строения - **37%**

VI. Описание конструктивных элементов здания и определение износа

Литера Год постройки Число этажей

Группа капитальности Вид внутренней отделки

Наименование		Описание	Техническое состояние	Удельный вес	Поправка	Удельный вес с поправкой	Процент износа	Процент износа к
Фундамент								
Капитальные стены								
Перегородки								
Перекрытия	чердачное							
	междуэтажное							
	надподвальное							
Крыша								
Полы	1 этажа							
	последующих этажей							
Проемы	оконные							
	дверные							
Отделка	внутренняя							
	наружная							
Электротехнические и сантехнические устройства	Отопление							
	Водоснабжение							
	Канализация							
	Электроосвещение							
	Радио							
	Телевидение							
	Ванны							
	Горячее водоснабжение							
	Лифты							
	Вентиляция							
Прочие работы								
			Итого:	100				

% физического износа строения %

VII. Техническое описание пристроек и других частей здания

Наименование конструктивных элементов								
	Литер	Удельный вес	Поправка	Уд. вес с поправк.	Литер	Удельный вес	Поправка	Уд. вес с поправк.
Фундамент								
Стены и перегородки								
Перекрытие								
Крыша								
Полы								
Проемы								
Отделочные работы								
Электроосвещение								
Прочие работы								
	Износ: Итого:				Износ: Итого:			

Наименование конструктивных элементов								
	Литера	Удельный вес	Поправка	Уд. вес с поправк.	Литера	Удельный вес	Поправка	Уд. вес с поправк.
Фундамент								
Стены и перегородки								
Перекрытие								
Крыша								
Полы								
Проемы								
Отделочные работы								
Электроосвещение								
Прочие работы								
	Износ: Итого:				Износ: Итого:			

VIII. Исчисление восстановительной и действительной стоимости здания и его частей

Литера	Наименование здания и его частей	№ сборника	№ таблицы	Измеритель	Стоимость по таблице	Удельный вес	Поправки к стоимости				Стоимость с поправками	Кол-во	Восстановительная стоимость	Износ	Действительная стоимость
							Группа капитальности	Климатический район		К-т инфляции					
А2	Склад	26	106	$м^3$	15,7	100,0		1,12		1,4287	25,12	179	4496	37	2832

IX. Техническое описание служебных построек

Конструктивный элемент	Литера Н=	Удельный вес	Поправка	Уд вес с поправкой	Литера Н=	Удельный вес	Поправка	Уд. вес с поправкой
Фундамент								
Стены и перегородки								
Перекрытия								
Крыша								
Полы								
Проемы								
Отделочные работы								
Электроосвещение								
Прочие работы								
	Итого	100	X		Итого	100	X	
Формулы д/подсчета								

Конструктивный элемент	Литера Н=	Удельный вес	Поправка	Уд. вес с поправкой	Литера Н=	Удельный вес	Поправка	Уд. вес с поправкой
Фундамент								
Стены и перегородки								
Перекрытия								
Крыша								
Полы								
Проемы								
Отделочные работы								
Электроосвещение								
Прочие работы								
	Итого	100	X		Итого	100	X	
Формулы д/подсчета								

X. Исчисление восстановительной и действительной стоимости служебных построек в ценах 1991 г.

							Поправки к стоимости								
Литера	Наименование построек	№ сборника	№ таблицы	Измеритель	Стоимость по таблице	Удельный вес	Группа капитальности	Климатический район	к1991г.	К-т инфляции	Стоимость с поправками	Кол-во	Восстановительная стоимость	Износ	Действительная стоимость

XI. Ограждения и сооружения (замощения) на участке

Литера	Наименование сооружения	Материал и конструкция	Размеры		Площадь, кв. м	№ сборника	№ таблицы	Измеритель	Стоимость измерителя по таблице	Поправка на климат. район	Восстановительная стоимость, руб.	Износ, %	Действительная стоимость, руб.
			дина, м	ширина, высота, м									

XII. Общая стоимость, рублей

В ценах какого года	Основные строения		Служебные строения		Сооружения		Всего	
	восстано-вительная	действи-тельная	восстано-вительная	действи-тельная	восстано-вительная	действи-тельная	восстанови-тельная	действи-тельная
1991	4496	2832						
2006		96769						
2006	Остаточная	балансовая	стоимость				46000	

« 24 » июля 2006 г. Исполнил /Гультяева С.Н./

« 31 » 07 2006 г. Начальник /Шипилина З.И./

XIII.Отметка о последующих обследованиях

Дата обследования	« » г.	« » г.	« » г.
Обследовал Проверил Руководитель			

КОПИЯ

ФЕДЕРАЛЬНОЕ АГЕНТСТВО
КАДАСТРА ОБЪЕКТОВ НЕДВИЖИМОСТИ
ФЕДЕРАЛЬНОЕ ГОСУДАРСТВЕННОЕ УНИТАРНОЕ ПРЕДПРИЯТИЕ
«РОССИЙСКИЙ ГОСУДАРСТВЕННЫЙ ЦЕНТР ИНВЕНТАРИЗАЦИИ
И УЧЕТА ОБЪЕКТОВ НЕДВИЖИМОСТИ»

ФГУП «Ростехинвентаризация»
Тюменский филиал
Ишимское городское отделение

ТЕХНИЧЕСКИЙ ПАСПОРТ

на здание теплой стоянки для автомобилей

Область, республика, край_:**Тюменская**
Район (административный округ):
Город (поселение): **г. Ишим**
Улица **Красина**
Дом №: **13 строение 3/6**

Паспорт составлен по состоянию на: «09» июля 2006 г.

Паспорт изготовила _____ (С.Н. Гультяева)

Заказчик технического паспорта	
_____	
(Ф.И.О.)	Подпись
_____	

Наименование организации технической инвентаризации	
ФГУП «Ростехинвентаризация» Тюменский филиал Ишимское городское отделение	
Начальник отделения (И.О.Ф.)	Подпись печать
Зинаида Ивановна Шипилина	

1.Регистрация права собственности

Дата записи	Полное наименование учреждения, предприятия или организации	Документы,устанавливающие право собственности с указанием:кем,ког-да и за каким № выданы	Долевое участие при общей собст-ти	Подпись лица,сви-детельствующего правильность запи-си

II.Экспликация земельного участка (кв.м)

Площадь участка			Незастроенная площадь				
по доку-ментам	факт.	застросн-ная	замощенная	озеленен-ная	прочая		
	299,5						

III.Благоустройство здания(кв.м)

Водопровод	Канализация	отопление				Центр.гор.водоснабжения	Ванны		Душевые	Газоснабжение		Электроснабжен.	Лифты шт.		
		от гр.кварт. котельной	от собст. кот.	от АГБ	печное		с	с газ.колонк.		централизованное	жидким газом		пассажирск.	грузовые	
			272,6									272,6			

IV.Общие сведения

Назначение нежилое

Использование теплая стоянка

Количество мест (мощность)_____

а)_____

б)_____

в)_____

V.Исчисление площадей и объемов здания и его частей(подвалов,пристроек и т.п.)

Литера по плану	Наименование здания и его частей	Формулы для подсчета площадей по наружному обмеру	Площадь (кв.м)	Высо-та (м)	Объем (куб.м)
А4	Теплая стоянка	24,75*12,10	299,5	6,80	2037

менская область
шим

Инвентарный № 8999
Ул. Красина № 13 строение 3/6

ПЛАН СТРОЕНИЯ

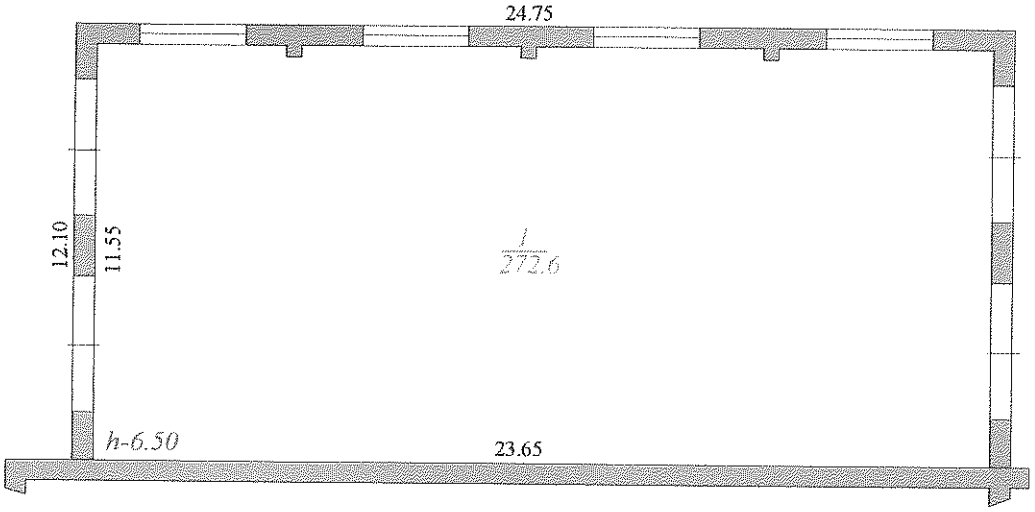

лит. А4
Н-6.80

сштаб 1:200
а 21.07.2006

Техник: Гультяева С.Н.
Проверил Шипилина З.И.

Экспликация к поэтажному плану строения, расположенного в г. Ишиме

по ул. Красина № 13 строение 3/6

Дата записи	Литера по плану	этажи	№помещения	№ комнаты	Назначение частей помещения	Площадь по внутреннему обмеру в кв.м							Высота помещения
						Общая площадь	В том числе:						
							производственная						
							производственная	вспомо-гательная	основная	вспомо-гательная	основная	вспомо-	
24.07.06	А4	I		1	стоянка	272,6	272,6						6,50
					Итого:	**272,6**	**272,6**						

2.2. Текущая инвентаризация строений: изменения ~~есть~~ (нет)
(ненужное зачеркнуть)

- переустройство помещений (литер строения, № квартиры, № помещения по экспликации):
- какое:
- переоборудование помещений (литер строения, № квартиры, № помещения по экспликации):
- какое:
- реконструкция (описывается подробно, что выполнено):

2.3. Определение % износа по основным конструктивным элементам (указать в %):

	Литера	Литера	Литера	Литера
ундаменты				%
тены и перегородки				%
рекрытия				%
рыша				%
олы				%
роемны оконные				%
ремы дверные				%
нутренная отделка				%
анитарные и электротехнические устройства				%
рочие работы				%

. Определение % износа по основным конструктивным элементам (указать в %):

	Литера	Литера	Литера	Литера
фундаменты				%
стены и перегородки				%
перекрытия				%
крыша				%
полы				%
проемны оконные				%
премы дверные				%
внутренная отделка				%
санитарные и электротехнические устройства				%
прочие работы				%

Изменение % износа: ~~есть~~ (нет)
(ненужное зачеркнуть)

Заполняется карандаш

Акт обследования

(имущественного комплекса, домовладения, зданий промышленного и гаражного назначения)
(ненужное зачеркнуть)

«03» июля 2006 г. г. Ишим
(город, поселок, село)

Мною инженером-инвентаризатором (техником) Ишимского городского отделе
Тюменского филиала ФГУП «Ростехинвентаризация» Уколова С.Н.
(Ф.И.О.)

в присутствии собственника (владельца) _____
(Ф.И.О.)

представителя действующего на основании доверенности №_____

от «____»_____г. по приказу №_____ от «____»_____
Кривоногова Дмитрия Александровича
(Ф.И.О.)

в соответствии _____
(заявления, запроса суда, прокуратуры и т.п.)

произведено (~~первичная инвентаризация~~, текущая инвентаризация) объекта недвижимости
(ненужное зачеркнуть)

расположенного по адресу: г. Ишим
улица Красная дом № 13 строение 3/6

Выполнены следующие работы:

1. Земельный участок:
   1.1. Первичная инвентаризация земельного участка: ~~есть~~ (нет)
   (ненужное зачеркнуть)

   - незавершенное строительство (описывается подробно, с указанием материала конструкции

   1.2. Текущая инвентаризация земельного участка:
   - изменение границ участка (описывается подробно):
   - снос основных строений (указываются литеры):
   - снос служб (указываются литеры):
   - незавершенное строительство (описывается подробно, с указанием материала конструкции

2. Строение: здание - тепловая станция для автомобилей
   2.1. Первичная инвентаризация строений: ~~есть~~ (нет)
   (ненужное зачеркнуть)

   а) основных строений (указываются литеры):
   б) служб (указываются литеры):
   в) строений (указываются литеры):

VI. Описание конструктивных элементов здания и определение износа

Литера А4 Год постройки 1996 Число этажей один 1/0
Группа капитальности I Вид внутренней отделки простая

Наименование		Описание	Техническое состояние	Удельный вес	Поправка	Удельный вес с поправкой	Процент износа	Процент износа к строению
Фундамент		ж/бетонный	хорошее	9	0,66	5,9	5	0,3
Капитальные стены		**кирпичные**	хорошее	24	0,66	15,8	5	0,8
Перегородки								
Перекрытия	чердачное	ж/бетонные плиты	хорошее	9	1,0	9,0	5	0,5
	междуэтажное							
	надподвальное							
Крыша		рулонная	хорошее	9	1,0	9,0	10	0,9
Полы	1 этажа	цементные	хорошее	7	1,0	7,0	20	1,4
	последующих этажей							
Проемы	оконные	глухие	хорошее	4	1,0	4,0	10	0,4
	дверные	простые мет. двухпольные ворота						
Отделка	внутренняя	оштукатурено, побелено, окрашено	хорошее	10	1,0	10,0	20	2,0
	наружная							
Электротехнические и сантехнические устройства	Отопление			20	1,0	20,0	10	2,0
	Водоснабжение							
	Канализация							
	Электроосвещение		хорошее					
	Радио							
	Телевидение							
	Ванны							
	Горячее водоснабжение							
	Лифты							
	Вентиляция							
Прочие работы			хорошее	8	1,0	8,0	10	0,8
			Итого:	100		88,7		9,1

% физического износа строения - **10%**

VI. Описание конструктивных элементов здания и определение износа

Литера Год постройки Число этажей
Группа капитальности Вид внутренней отделки

Наименование		Описание	Техническое состояние	Удельный вес	Поправка	Удельный вес с поправкой	Процент износа	Процент износа к
Фундамент								
Капитальные стены								
Перегородки								
Перекрытия	чердачное							
	междуэтажное							
	надподвальное							
Крыша								
Полы	I этажа							
	последующих этажей							
Проемы	оконные							
	дверные							
Отделка	внутренняя							
	наружная							
Электротехнические и сантехнические устройства	Отопление							
	Водоснабжение							
	Канализация							
	Электроосвещение							
	Радио							
	Телевидение							
	Ванны							
	Горячее водоснабжение							
	Лифты							
	Вентиляция							
Прочие работы								
			Итого:	100				

% физического износа строения %

VII. Техническое описание пристроек и других частей здания

Наименование конструктивных элементов								
	Литер	Удельный вес	Поправка	Уд. вес с поправк.	**Литер**	Удельный вес	Поправка	Уд. вес с поправк.
Фундамент								
Стены и перегородки								
Перекрытие								
Крыша								
Полы								
Проемы								
Отделочные работы								
Электроосвещение								
Прочие работы								
	Износ: Итого:				Износ: Итого:			
Наименование конструктивных элементов								
	Литера	Удельный вес	Поправка	Уд. вес с поправк.	**Литера**	Удельный вес	Поправка	Уд. вес с поправк.
Фундамент								
Стены и перегородки								
Перекрытие								
Крыша								
Полы								
Проемы								
Отделочные работы								
Электроосвещение								
Прочие работы								
	Износ: Итого:				Износ: Итого:			

VIII. Исчисление восстановительной и действительной стоимости здания и его частей

Литера	Наименование здания и его частей	№ сборника	№ таблицы	Измеритель	Стоимость по таблице	Удельный вес	Поправки к стоимости				Стоимость с поправками	Кол-во	Восстановительная стоимость	Износ	Действительная стоимость
							Группа капитальности	Климатический район		К-т инфляции					
А4	Теплая стоянка	23	22	$м^3$	15,4	88,7		1,06		1,4287	20,69	2037	42146	10	37931

1X. Техническое описание служебных построек

Конструктивный элемент	Литера Н=	Удельный вес	Поправка	Уд. вес с поправкой	Литера Н=	Удельный вес	Поправка	Уд. вес с поправкой
Фундамент								
Стены и перегородки								
Перекрытия								
Крыша								
Полы								
Проемы								
Отделочные работы								
Электроосвещение								
Прочие работы								
	Итого	100	X		Итого	100	X	
Формулы д/подсчета								

Конструктивный элемент	Литера Н=	Удельный вес	Поправка	Уд. вес с поправкой	Литера Н=	Удельный вес	Поправка	Уд. вес с поправкой
Фундамент								
Стены и перегородки								
Перекрытия								
Крыша								
Полы								
Проемы								
Отделочные работы								
Электроосвещение								
Прочие работы								
	Итого	100	X		Итого	100	X	
Формулы д/подсчета								

X. Исчисление восстановительной и действительной стоимости служебных построек в ценах 1991 г.

							Поправки к стоимости								
Литера	Наименование построек	№ сборника	№ таблицы	Измеритель	Стоимость по таблице	Удельный вес	Группа капитальности	Климатический район	к1991г.	К-т инфляции	Стоимость с поправками	Кол-во	Восстановительная стоимость	Износ	Действительная стоимость

XI. Ограждения и сооружения (замощения) на участке

Литера	Наименование сооружения	Материал и конструкция	Размеры		Площадь, кв. м	№ сборника	№ таблицы	Измеритель	Стоимость измерителя по таблице	Поправка на климат. район	Восстановительная стоимость, руб.	Износ, %	Действительная стоимость, руб.
			длина, м	ширина, высота, м									

XII. Общая стоимость, рублей

В ценах какого года	Основные строения		Служебные строения		Сооружения		Всего	
	восстано-вительная	действи-тельная	восстано-вительная	действи-тельная	восстано-вительная	действи-тельная	восстанови-тельная	действи-тельная
1991	42146	37931					42146	37931
2006		1296102						1296102
2006	Остаточная балансовая стоимость 3833000							

« 24 » июля 2006 г. Исполнил /Гультяева С.Н./

«31» 07 2006 г. Начальник /Шипилина З.И./

XIII.Отметка о последующих обследованиях

Дата обследования	« » г.	« » г.	« » г.
Обследовал			
Проверил			
Руководитель			

Копия

ФЕДЕРАЛЬНОЕ АГЕНТСТВО
КАДАСТРА ОБЪЕКТОВ НЕДВИЖИМОСТИ
ФЕДЕРАЛЬНОЕ ГОСУДАРСТВЕННОЕ УНИТАРНОЕ ПРЕДПРИЯТИЕ
«РОССИЙСКИЙ ГОСУДАРСТВЕННЫЙ ЦЕНТР ИНВЕНТАРИЗАЦИИ
И УЧЕТА ОБЪЕКТОВ НЕДВИЖИМОСТИ»

ФГУП «Ростехинвентаризация»
Тюменский филиал
Ишимское городское отделение

ТЕХНИЧЕСКИЙ ПАСПОРТ

на теплотрассу

Область, республика, край_:**Тюменская**
Район (административный округ):
Город (поселение): **г. Ишим**

теплотрасса от ул. Красина № 13 строение 2 до котельной НГЧ по ул. Красина

Паспорт составлен по состоянию на: «09» июня 2006 г.

Паспорт изготовила _____ (С.Н. Гультяева)

Заказчик технического паспорта	
_____ _____ _____	
(Ф.И.О.)	Подпись
_____ _____ _____	

Наименование организации технической инвентаризации	
ФГУП «Ростехинвентаризация» Тюменский филиал Ишимское городское отделение	
Начальник отделения (И.О.Ф.)	Подпись печать
Зинаида Ивановна Шипилина	

I. Общие сведения

№№ пп.	Наименование	Един. изм.	2002 г.	г.	г.
1	Протяженность тепловой сети	пм	**148,80**		
А	Протяженность воздушной прокладки	пм	68,70		
а)	на эстакадах	пм			
б)	на опорах	пм	68,70		
	Количество опор	шт	7		
Б.	Протяженность подземной прокл.	пм	80,10		
а)	в проходных каналах	пм			
б)	в полупроходных каналах	пм			
г)	бесканальная прокладка	шт			
2	Количество колодцев (камер.)	шт			
3	Количество компенсаторов	шт			
4	Количество вводов	шт	**1**		
5	Количество задвижек	шт	**2**		

II. Таблица определения процента износа трубопроводов, эстакад, опор и т.д.

Наименование трубопроводов, компенсаторов, эстакад, опор и т.д.	материал (трубопроводов, эстакад, опор и др.)	матер. изоляции трубопроводов	протяженность в п.м. для опор-количеств	диаметр в мм для опор-сеч.	Фактически прослужившее время в годах	предположит. (остаточный) срок службы в годах	Средний нормативный срок службы в годах	износ в %
воздушная прокладка	сталь	ш/вата	68,70	159	2	18	40	10
подземная прокладка	сталь	ш/вата	8,10	159	2	8	30	20
подземная прокладка	сталь	ш/вата	72,00	159	2	8	30	20
опоры	мет.		7	273	2	18	20	10

III. Ведомость для определения

Дата записи	№№ учетного участка	Наименование и характеристика объекта (трасса, опора, эстакада и т.д.)	Год постройки	материал труб, эстакад, опор и т.д.	Диаметр труб в мм сечение каналов	Протяженность трассы мм	Глубина (высота) прокладки трубопровода	Характеристика грунта	Вес 1 п.м. труб с водой и теплоизоляцией	Нагрузка на опору (т)	№ сборника
1	2	3	4	5	6	7	8	9	10	11	12
30.10.		воздушная прокладка	2000	сталь	159	68,70	6,0				3
2002г.		теплотрассы									
		подземная прокладка	2000	сталь	159	8,10					3
		до ввода									
		подземная прокладка		сталь	159	72,00					3
		от ввода до котель-									
		ной									
		опоры 1-7	2000	мет.	273						3

Тюменская область
г. Ишим

Инвентарный №8999
Ул.Красина №13

ИНВЕНТАРНЫЙ ПЛАН

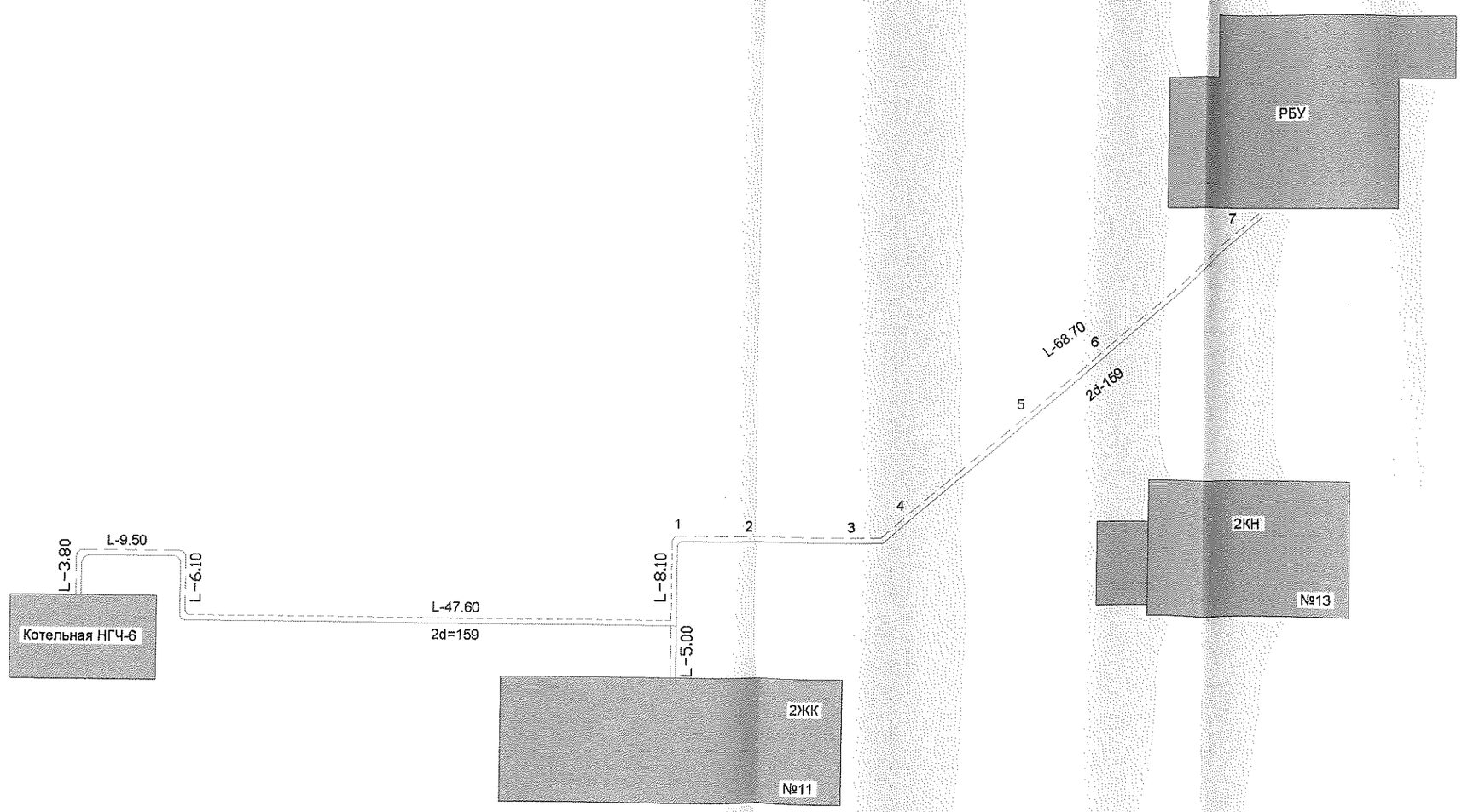

Масштаб 1:500
Дата 21.07.2006

Техник: Гультяева С.Н.
Проверил Шипилина З.И.

стоимости элементов теплосетей

№ оценочных таблиц	измеритель	Стоимость измерителя	поправки и надбавки		Стоимость измерителя с поправками и	Количество	Восстановительная стоимость в руб.	% износа	Действительная стоимость в рублях	Текущие изменения		
			на климати-ческий район							% износа	действительная стоимость в рублях	
13	14	15	16	17	18	19	20	21	22	23	24	
								16				
								20				
							балансовая ст-ть				15000	
							остаточная ст-ть					

Документы, приложенные к настоящему паспорту

№№ пп	Наименование	Дата составл.	Масштаб	Кол-во листов	Примечание
1	план теплотрассы	21.07.06г.	1:500	1	

« 24 » июля 2006 г. Исполнил /Гультяева С.Н./

« 31 » 07 2006 г. Начальник /Шипилина З.И./

IV.Отметка о последующих обследованиях

Дата обследования	« » г.	« » г.	« » г.
Обследовал			
Проверил			
Руководитель			